Ce document est notre propriété, il ne peut être utilisé sans notre autorisation

LOT ELECTRICITE

*

75019 - PARIS

ARMOIRE CHAUFFERIE

SCHEMA ELECTRIQUE

Logo et adresse Entreprise	Observations
*	

Logo et Adresse de l'Emetteur du document	
*	PAGE DE GARDE
	DATE: 14/10/2026 — FOLIO N° 01/15 A

AFFAIRE N°: .

PLAN N°: 26.010.013

Ind.	Etabli par:	Vérifier par:	Date	Objet de la révision
A	ED	.	02/03/2026	Création document
.	.	.	.	.
.	.	.	.	.
-	--	--	--	-
-	--	--	--	-
-	--	--	--	-
-	--	--	--	-
-	--	--	--	-
-	--	--	--	-
-	--	--	--	-
-	--	--	--	-

Ce document est notre propriété, il ne peut être utilisé sans notre autorisation

FOLIO	DESCRIPTION	DATE
01/15 A	PAGE DE GARDE	14/10/2026
02/15 A	LISTE DES FOLIOS 1	14/10/2026
03/15 A	COUPURE GENERAL FORCE ET DEPART VANNE GAZ	14/10/2026
04/15 A	PUISSANCE DEPART MONO	14/10/2026
05/15 A	PUISSANCE CHAUDIERE ET DEPART MONO	14/10/2026
06/15 A	PUISSANCE CHAUDIERE ET BLOC DE COMMUTATION AE	14/10/2026
07/15 A	PUISSANCE POMPE CHAUDIERE 1/2 & POMPE RADIATE	14/10/2026
08/15 A	PUISSANCE POMPE 1/2 AEROTHERME & POMPE 1/2 C	14/10/2026
09/15 A	PUISSANCE EXTRACTEUR	14/10/2026
10/15 A	Tcde CHAUDIERE & BLOC COMMUTATION & POMPE CHA	14/10/2026
11/15 A	Tcde POMPES RADIATEUR & AEROTHERME	14/10/2026
12/15 A	Tcde POMPE CTA & EXTRACTEUR	14/10/2026
13/15 A	SIGNALISATION PANNEAU 1	14/10/2026
14/15 A	SIGNALISATION PANNEAU 2	14/10/2026
15/15 A	IMPLANTATION	14/10/2026

DESSINE PAR: ED DATE: 15/10/2026	AFFAIRE: 750019 - PARIS		DESIGNATION DU FOLIO: ARMOIRE CHAUFFERIE LISTE DES FOLIOS 1	FOLIO 02/15 A

Ce document est notre propriété, il ne peut être utilisé sans notre autorisation

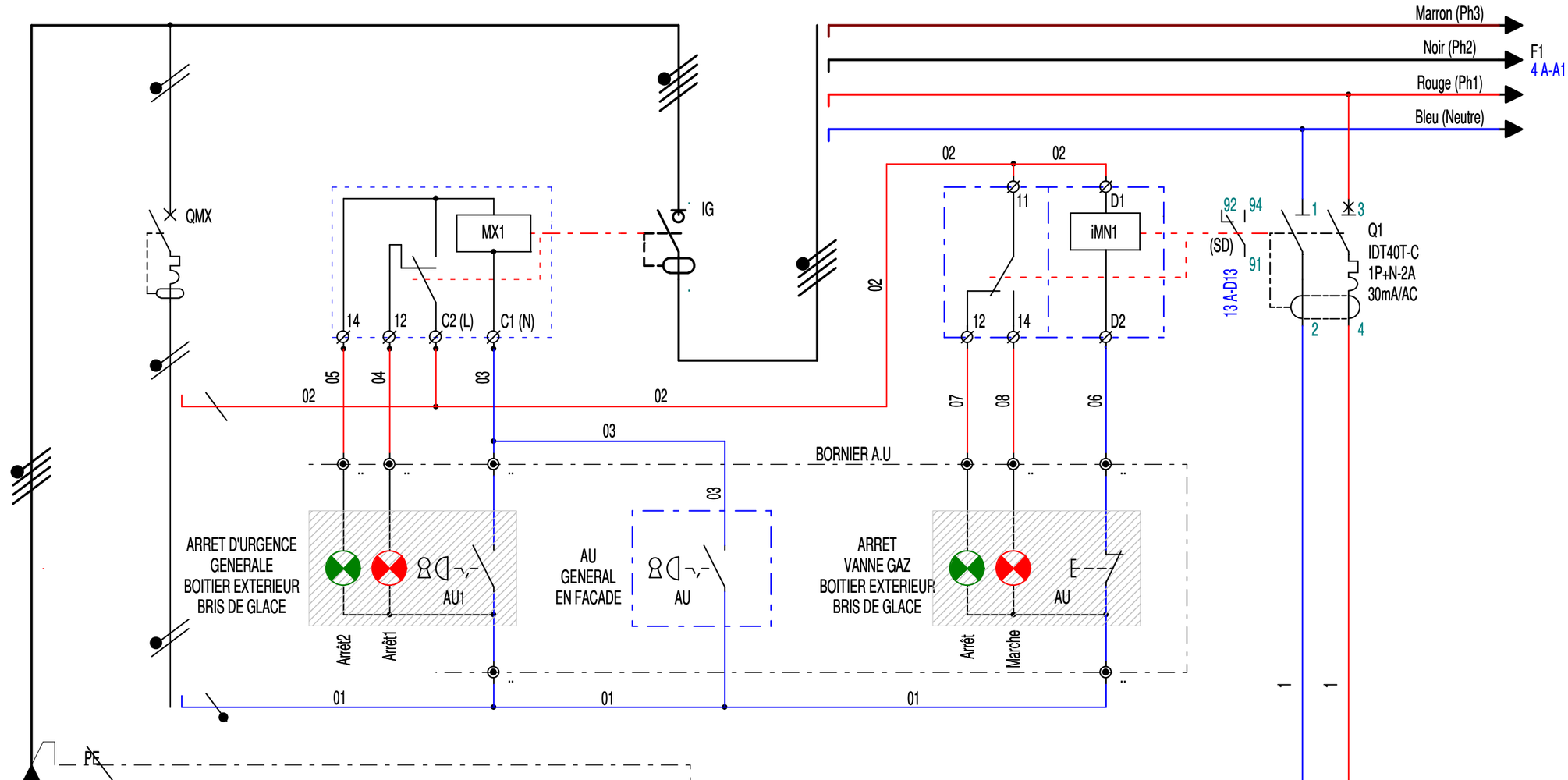

CIRCUIT	REPERE		.		.		.		.		.					
	DESIGNATION		ALIMENTATION DEPUIS COFFRET DE COUPURE ENTREE LOCAL		PROTECTION BOBINE MX		- - - - -		- - - - -		INTERRUPTEUR GENERAL ARMOIRE					
	Alimentation		.		.		.		.		.					
	Puissance	Ib	-	-	-	-	-	-	-	-	-	-				
	Répartition	Cos-Phi	-	-	-	-	-	-	-	-	-	-				
	K Ut	DU Totale	-	-	-	-	-	-	-	-	-	-				
PROTECTION	TYPE		-		iC60N-C		-		-		NG125NA					
	CAL.(A)	DECLENCH.	-	-	2	2P2D	-	-	-	-	100A	4P				
	Ir.Th.(A)	Img (A)	-	-	2	20	-	-	-	-	-	-				
	PROTECTION CI (mA)		-		30mA/AC		-		-		300mA/A/S					
LIAISON	NATURE		.		H07 VK		.		.		.					
	LONGUEUR (m)	AME	-	.	-	CU	-	.	-	.	-	.				
	SECTION		- -		1.5		- -		- -		- -					
	NEUTRE	SEPARE	-	-	-	-	-	-	-	-	-	-				
	PE OU PEN		-		-		-		-							

DESSINE PAR: ED DATE: 14/10/2026	AFFAIRE: 750019 - PARIS		DESIGNATION DU FOLIO: ARMOIRE CHAUFFERIE COUPURE GENERAL FORCE ET DEPART VANNE GAZ

FOLIO: 03/15 A

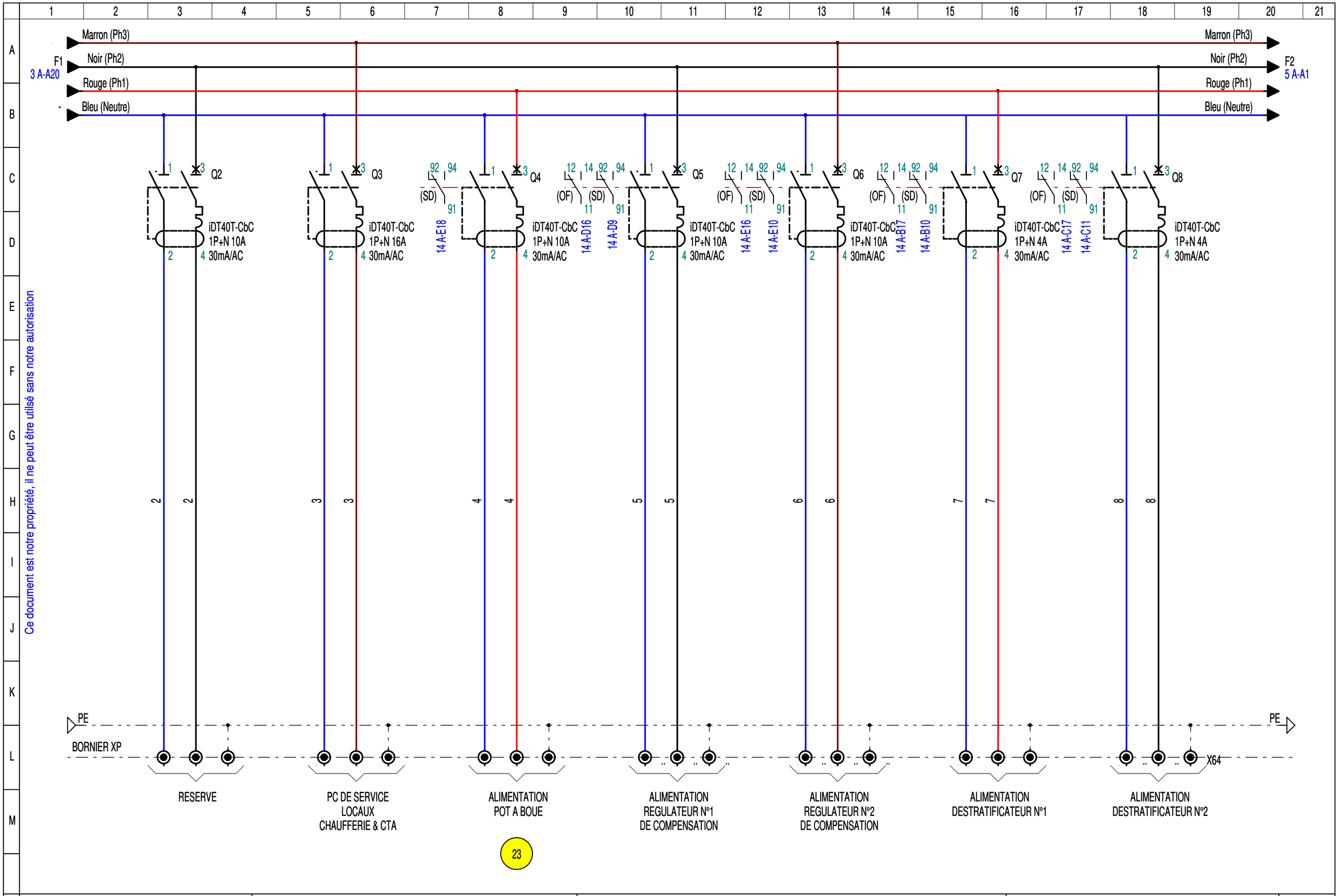

Ce document est notre propriété, il ne peut être utilisé sans notre autorisation

DESSINE PAR: ED DATE: 14/10/2026	AFFAIRE: 750019 - PARIS	DESIGNATION DU FOLIO: ARMOIRE CHAUFFERIE PUISSANCE DEPART MONO	FOLIO: 04/15 A

Ce document est notre propriété, il ne peut être utilisé sans notre autorisation

F2
4 A-A20

Marron (Ph3)
Noir (Ph2)
Rouge (Ph1)
Bleu (Neutre)

F3
6 A-A1

Marron (Ph3)
Noir (Ph2)
Rouge (Ph1)
Bleu (Neutre)

Q9 — iDT40T-CbC 1P+N 10A 300mA/AC — 14 A-E12
Q10 — iDT40T-CbC 1P+N 16A 30mA/AC — 13 A-F12 / 13 A-F18
Q11 — iDT40T-CbC 1P+N 10A 30mA/AC — 14 A-D11 / 14 A-D18
Q12 — iDT40N-C 3P+N 32A 30mA/AC — 13 A-E9 / 13 A-E16
Q13 — iDT40N-C 3P+N 20A 30mA/AC — 13 A-F10 / 13 A-F16
Q14 — iDT40T-CbC 1P+N 16A 30mA/AC

PE
BORNIER XP

ALIMENTATION CALCULATEUR — C
PC ADOUCISSEUR — ADO
ALIMENTATION THERMOSTAT 1 & 2
ALIMENTATION CTA ATELIER — CTA1
ALIMENTATION CTA BUREAUX — CTA2
PC MODULAIRE TABLEAU

PC1
PC2

DESSINE PAR: ED DATE: 14/10/2026	AFFAIRE: 750019 - PARIS		DESIGNATION DU FOLIO: ARMOIRE CHAUFFERIE PUISSANCE CHAUDIERE ET DEPART MONO

FOLIO: 05/15 A

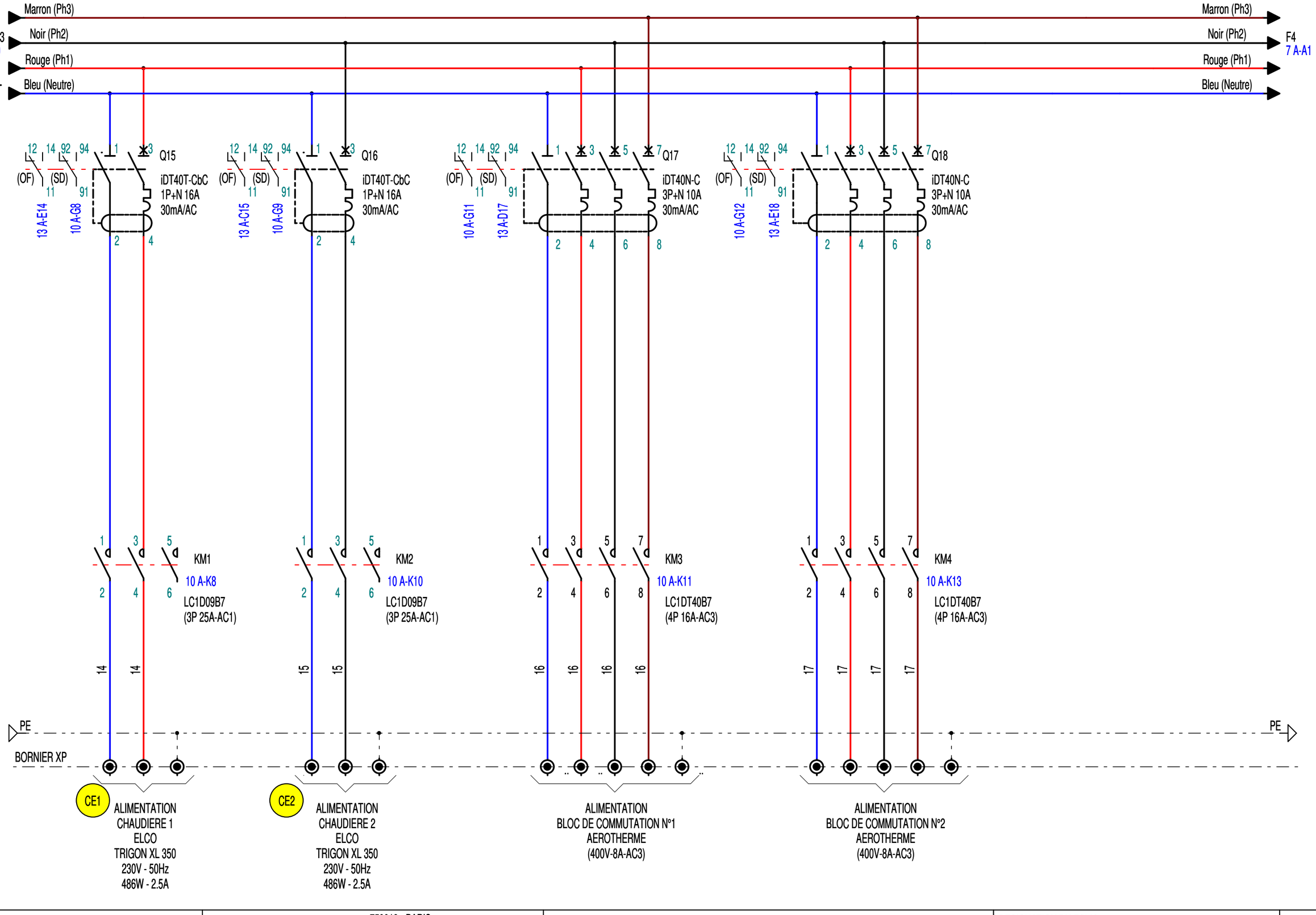

Ce document est notre propriété, il ne peut être utilisé sans notre autorisation

DESSINE PAR: ED DATE: 14/10/2026	AFFAIRE: 750019 - PARIS		DESIGNATION DU FOLIO: ARMOIRE CHAUFFERIE PUISSANCE CHAUDIERE ET BLOC DE COMMUTATION AEROTHERME

FOLIO: 06/15 A

Ce document est notre propriété, il ne peut être utilisé sans notre autorisation

Marron (Ph3)
Noir (Ph2)
Rouge (Ph1)
Bleu (Neutre)

F4
6 A-A20

F5
8 A-A1

DM1
GV2 ME07
1.6 à 2.5
+GVAD1010
O | F
10 A-I14
10 A-I17

DM2
GV2 ME07
1.6 à 2.5
+GVAD1010
O | F
10 A-I16
10 A-I19

DM3
GV2 ME06
1 à 1.6
+GVAD1010
O | F
11 A-I3
11 A-G7

DM4
GV2 ME06
1 à 1.6
+GVAD1010
O | F
11 A-I5
11 A-G9

KM5
10 A-K14
LC1D09B7
(3P 9A-AC3)

KM6
10 A-K16
LC1D09B7
(3P 9A-AC3)

KM7
11 A-K3
LC1D09B7
(3P 9A-AC3)

KM8
11 A-K5
LC1D09B7
(3P 9A-AC3)

PE
BORNIER XP

P1
ALIMENTATION
POMPE
CHAUDIERE N°1
WILO
Strato MAXO MS45
20W/570W-0.20A/2.49A

P2
ALIMENTATION
POMPE
CHAUDIERE N°2
WILO
Strato MAXO MS45
20W/570W-0.20A/2.49A

P3.1
ALIMENTATION
POMPE 1
RADIATEUR
GRUNDFOS
MAGNA3D-32-120F 220
339W-1.53A

P3.2
ALIMENTATION
POMPE 2
RADIATEUR
GRUNDFOS
MAGNA3D-32-120F 220
339W-1.53A

DESSINE PAR: ED DATE: 14/10/2026	AFFAIRE: 750019 - PARIS		DESIGNATION DU FOLIO: ARMOIRE CHAUFFERIE PUISSANCE POMPE CHAUDIERE 1/2 & POMPE RADIATEUR 1/2	FOLIO: 07/15 A

Ce document est notre propriété, il ne peut être utilisé sans notre autorisation

Marron (Ph3)
Noir (Ph2)
Rouge (Ph1)
Bleu (Neutre)

F5
7 A-A20

F6
9 A-A1

DM5
GV2 ME10
4 à 6.3
+GVAD1010
O | F
11 A-I10
11 A-G14

DM6
GV2 ME10
4 à 6.3
+GVAD1010
O | F
11 A-I12
11 A-G16

DM7
GV2 ME05
0.63 à 1
+GVAD1010
O | F
12 A-I3
12 A-G7

DM8
GV2 ME05
0.63 à 1
+GVAD1010
O | F
12 A-I5
12 A-G9

KM9
11 A-K10
LC1D09B7
(3P 9A-AC3)

KM10
11 A-K12
LC1D09B7
(3P 9A-AC3)

KM11
12 A-K3
LC1D09B7
(3P 9A-AC3)

KM12
12 A-K5
LC1D09B7
(3P 9A-AC3)

PE
BORNIER XP

P4.1
ALIMENTATION
POMPE 1
AEROTHERME
GRUNDFOS
MAGNA3D-100-80F 450
320W/1133W - 0.33A/5.08A

P4.2
ALIMENTATION
POMPE 2
AEROTHERME
GRUNDFOS
MAGNA3D-100-80F 450
320W/1133W - 0.33A/5.08A

P5.1
ALIMENTATION
POMPE 1
CTA
GRUNDFOS
MAGNA3D-32-40F 180
9W/66W - 0.09A/0.61

P5.2
ALIMENTATION
POMPE 2
CTA
GRUNDFOS
MAGNA3D-32-40F 180
9W/66W - 0.09A/0.61

DESSINE PAR: ED DATE: 14/10/2026	AFFAIRE: 750019 - PARIS		DESIGNATION DU FOLIO: ARMOIRE CHAUFFERIE PUISSANCE POMPE 1/2 AEROTHERME & POMPE 1/2 CTA

FOLIO: 08/15 A

Ce document est notre propriété, il ne peut être utilisé sans notre autorisation

Marron (Ph3)
Noir (Ph2)
Rouge (Ph1)
Bleu (Neutre)

F6
8 A-A20

F7
10 A-A1

1 3 5
DM9
GV2 ME10
4 à 6.3
+GVAD1010
2 4 6
O | F
12 A-I11
12 A-G12

1 3 5
KM13
12 A-K11
2 4 6
LC1D09B7
(3P 9A-AC3)

26
26

PE
BORNIER XP

ALIMENTATION
EXTRACTEUR
FRANCE AIR
Rectilys ECM REG - 2700
230V - 50Hz
800W - 4.62A

DESSINE PAR: ED DATE: 14/10/2026	AFFAIRE: 750019 - PARIS		DESIGNATION DU FOLIO: ARMOIRE CHAUFFERIE PUISSANCE EXTRACTEUR

FOLIO: 09/15 A

Ce document est notre propriété, il ne peut être utilisé sans notre autorisation

Marron (Ph3)
Noir (Ph2)
Rouge (Ph1)
Bleu (Neutre)
F7
9 A-A20

QT
iC60N
2P2D
3A
D

TR1
LEGRAND
Réf: 044215
Mono
230 / 400V
250VA - 10A
24Vac

QT1
iDT40T
1P+N
10A
C

DEBIT D'EAU

RME
MANQUE D'EAU
10 A-K6

CR1 CR2 CR3 CR4 CR5 CR6
Arrêt Marche

Q15 Q16 Q17 Q18
(OF)
6 A-C3 6 A-C6 6 A-C9 6 A-C13

RD5 RD6
10 A-K17 10 A-K19

DM1 DM2
(OF) (SD)
7 A-E4 7 A-E8

KM1 KM2 KM3 KM4 KM5 KM6 RD5 RD6

C1
11 A-A1

C2
11 A-L1

PE

RELAIS MANQUE D'EAU	COMMANDE CHAUDIERE 1	COMMANDE CHAUDIERE 2	COMMANDE BLOC N°1 DE COMMUTATION AEROTHERME	COMMANDE BLOC N°2 DE COMMUTATION AEROTHERME	COMMANDE POMPE CHAUDIERE N°1	COMMANDE POMPE CHAUDIERE N°2	RELAIS DEFAUT POMPE CHAUDIERE 1	RELAIS DEFAUT POMPE CHAUDIERE 2
10 A-B9 13 A-B13	6 A-I4 13 A-E7	6 A-I7 13 A-C8	6 A-I11 13 A-D11	6 A-I15 13 A-E11	7 A-I4 13 A-F8	7 A-I8 13 A-D9	10 A-H8 13 A-F14	10 A-H9 13 A-D15

DESSINE PAR: ED DATE: 14/10/2026	AFFAIRE: 750019 - PARIS		DESIGNATION DU FOLIO: ARMOIRE CHAUFFERIE Tcde CHAUDIERE & BLOC COMMUTATION & POMPE CHAUDIERE

FOLIO: 10/15 A

Ce document est notre propriété, il ne peut être utilisé sans notre autorisation

C1 10 A-A20

C3 12 A-A1

CR7 Pompe 1 Arrêt Pompe 2 (P1) (P2)

CR8 Pompe 1 Arrêt Pompe 2 (P1) (P2)

RD7 11 A-K7

RD8 11 A-K9

RD9 11 A-K14

RD10 11 A-K16

KM8 11 A-K5

KM7 11 A-K3

KM10 11 A-K12

KM9 11 A-K10

DM3 7 A-E12

DM4 7 A-E16

DM5 8 A-E4

DM6 8 A-E8

KM7

KM8

RD7

RD8

KM9

KM10

RD9

RD10

C2 10 A-L20

C4 12 A-L1

COMMANDE POMPE 1 RADIATEUR

COMMANDE POMPE 2 RADIATEUR

RELAIS DEFAUT POMPE 1 RADIATEUR

RELAIS DEFAUT POMPE 2 RADIATEUR

COMMANDE POMPE 1 AEROTHERME

COMMANDE POMPE 2 AEROTHERME

RELAIS DEFAUT POMPE 1 AEROTHERME

RELAIS DEFAUT POMPE 2 AEROTHERME

O | F
11 A-G5 | 7 A-I12 14 A-C6

O | F
11 A-G3 | 7 A-I16 14 A-D7

O | F
11 A-E3 | 14 A-B13

O | F
11 A-E5 | 14 A-C13

O | F
11 A-G12 | 8 A-I4 14 A-E7

O | F
11 A-G10 | 8 A-I8 14 A-F8

O | F
11 A-E10 | 14 A-D14

O | F
11 A-E12 | 14 A-E14

DESSINE PAR: ED DATE: 14/10/2026	AFFAIRE: 750019 - PARIS		DESIGNATION DU FOLIO: ARMOIRE CHAUFFERIE Tcde POMPES RADIATEUR & AEROTHERME
			FOLIO: 11/15 A

Ce document est notre propriété, il ne peut être utilisé sans notre autorisation

C3
11 A-A20

C5
13 A-A1

Pompe 1
Arrêt
Pompe 2

CR9

(P1)

(P2)

RD11
12 A-K7

RD12
12 A-K9

KM12
12 A-K5

KM11
12 A-K3

DM7
8 A-E12

DM8
8 A-E16

DM9
9 A-E4

(SD)

(OF)

Arrêt
Marche

CR10

Shunt

KM11

KM12

RD11

RD12

KM13

RD13

C4
11 A-L20

C6
13 A-L1

COMMANDE
POMPE 1
CTA

COMMANDE
POMPE 2
CTA

RELAIS
DEFAUT POMPE 1
CTA

RELAIS
DEFAUT POMPE 2
CTA

COMMANDE
EXTRACTEUR

RELAIS
DEFAUT EXTRACTEUR

O | F
12 A-G5 | 8 A-I12 14 A-C8

O | F
12 A-G3 | 8 A-I16 14 A-D9

O | F
12 A-E3 | 14 A-B15

O | F
12 A-E5 | 14 A-C15

O | F
9 A-I4 13 A-C10

O | F
13 A-C17

DESSINE PAR: ED DATE: 14/10/2026	AFFAIRE: 750019 - PARIS		DESIGNATION DU FOLIO: ARMOIRE CHAUFFERIE Tcde POMPE CTA & EXTRACTEUR	FOLIO: 12/15 A

Ce document est notre propriété, il ne peut être utilisé sans notre autorisation

C5
12 A-A20

C7
14 A-A1

C6
12 A-L20

C8
14 A-K1

AMI.1

BP.Aux

BP EL

EL

L+

N-

J2405.02-11

1B	2B	3B	4B	5B	Com	1A	2A	3A	4A	5A	6A	7A	8A	9A	10A	11A	12A	Com	13A	14A	15A	16A	17A	18A	19A	20A	21A	22A	23A	24A	3S	2S	1S
								10 A-K8 KM1	10 A-K14 KM5	10 A-K10 KM2	10 A-K16 KM6	5 A-C11 (OF) Q12	5 A-C15 (OF) Q13	12 A-K11 KM13	10 A-K11 KM3	10 A-K13 KM4	5 A-C5 (OF) Q10		3 A-C18 (SD) Q1	10 A-K6 RME	6 A-C3 (SD) Q15	10 A-K17 RD5	6 A-C6 (SD) Q16	10 A-K19 RD6	5 A-C11 (SD) Q12	5 A-C15 (SD) Q13	12 A-K12 RD13	6 A-C9 (SD) Q17	6 A-C13 (SD) Q18	5 A-C5 (SD) Q10			

Report alarme

SOUS TENSION		MARCHE CHAUDIERE N°1	MARCHE POMPE CHAUDIERE N°1	MARCHE CHAUDIERE N°2	MARCHE POMPE CHAUDIERE N°2	SOUS TENSION CTA ATELIER	SOUS TENSION CTA BUREAU	MARCHE EXTRACTEUR	MARCHE BLOC 1 DE COMMUTATION AEROTHERME	MARCHE BLOC 2 DE COMMUTATION AEROTHERME	SOUS TENSION ADOUCISSEUR

DEFAUT VANNE GAZ	MANQUE D'EAU	DEFAUT CHAUDIERE N°1	DEFAUT POMPE CHAUDIERE N°1	DEFAUT CHAUDIERE N°2	DEFAUT POMPE CHAUDIERE N°2	DEFAUT ALIMENTATION CTA ATELIER	DEFAUT ALIMENTATION CTA BUREAU	DEFAUT EXTRACTEUR	DEFAUT BLOC 1 DE COMMUTATION AEROTHERME	DEFAUT BLOC 2 DE COMMUTATION AEROTHERME	DEFAUT ALIMENTATION ADOUCISSEUR	SYNTHESE DEFAUT

DESSINE PAR: ED DATE: 14/10/2026	AFFAIRE: 750019 - PARIS		DESIGNATION DU FOLIO: ARMOIRE CHAUFFERIE SIGNALISATION PANNEAU 1

FOLIO: 13/15 A

Ce document est notre propriété, il ne peut être utilisé sans notre autorisation

C7
13 A-A20

C8
13 A-L20

AMI.2

BP.Aux

BP EL

J2405.02-11

1B	2B	3B	4B	5B	Com	1A	2A	3A	4A	5A	6A	7A	8A	9A	10A	11A	12A	Com	13A	14A	15A	16A	17A	18A	19A	20A	21A	22A	23A	24A	3S	2S	1S
			L+	N-		28	29	30	31	32	33	34	35	36	37	38	39		40	41	42	43	44	45	46	47	48	49	50	51	52	53	54

MARCHE POMPE 1 RADIATEUR	MARCHE POMPE 2 RADIATEUR	MARCHE POMPE 1 AEROTHERME	MARCHE POMPE 2 AEROTHERME	MARCHE POMPE 1 CTA	MARCHE POMPE 2 CTA	SOUS TENSION REGULATEUR 1	SOUS TENSION REGULATEUR 2	SOUS TENSION DESTRATIFICATEUR 1	SOUS TENSION DESTRATIFICATEUR 2	SOUS TENSION THERMOSTAT	DEFAUT ALIMENTATION CALCULATEUR

DEFAUT POMPE 1 RADIATEUR	DEFAUT POMPE 2 RADIATEUR	DEFAUT POMPE 1 AEROTHERME	DEFAUT POMPE 2 AEROTHERME	DEFAUT POMPE 1 CTA	DEFAUT POMPE 2 CTA	DEFAUT ALIMENTATION REGULATEUR 1	DEFAUT ALIMENTATION REGULATEUR 2	DEFAUT ALIMENTATION DESTRATIFICATEUR 1	DEFAUT ALIMENTATION DESTRATIFICATEUR 2	DEFAUT ALIMENTATION THERMOSTAT	DEFAUT ALIMENTATION POT A BOUE

SYNTHESE DEFAUT

Report alarme

DESSINE PAR: ED DATE: 14/10/2026	AFFAIRE: 750019 - PARIS		DESIGNATION DU FOLIO: ARMOIRE CHAUFFERIE SIGNALISATION PANNEAU 2

FOLIO: 14/15 A

Ce document est notre propriété, il ne peut être utilisé sans notre autorisation



1200mm

1000mm

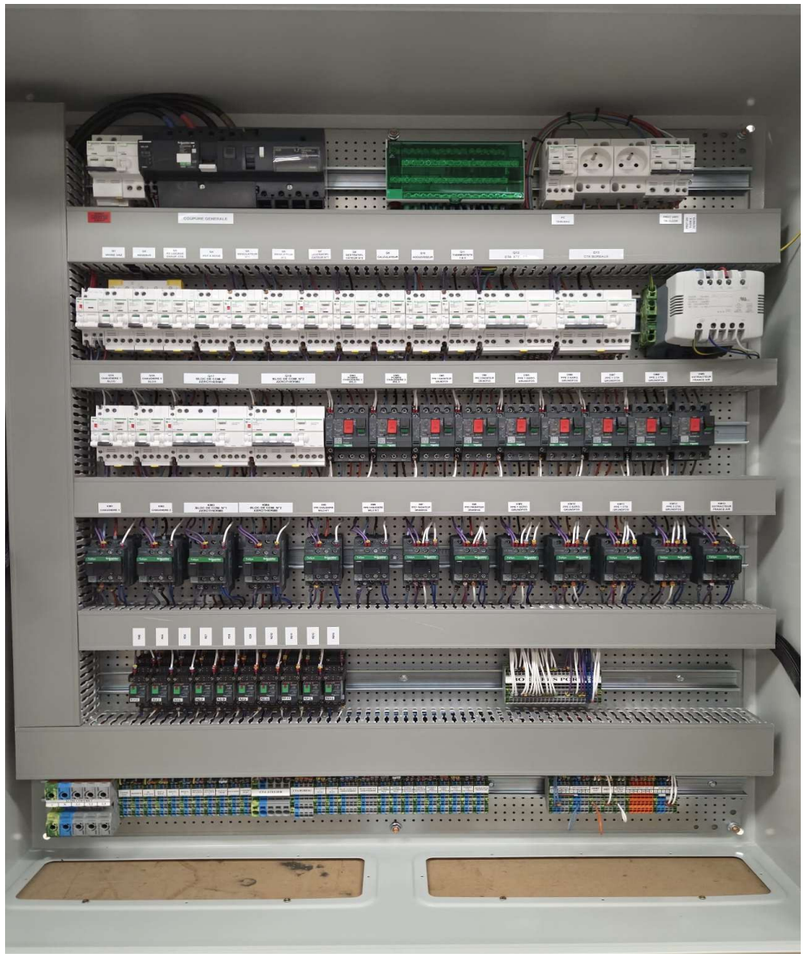

DESSINE PAR: ED DATE: 14/10/2026	AFFAIRE: 750019 - PARIS		DESIGNATION DU FOLIO: ARMOIRE CHAUFFERIE IMPLANTATION

FOLIO: 15/15 A